发动机控制系统(G4FG : GAMMA 1.6L MPI M/T) (2) SD313-10
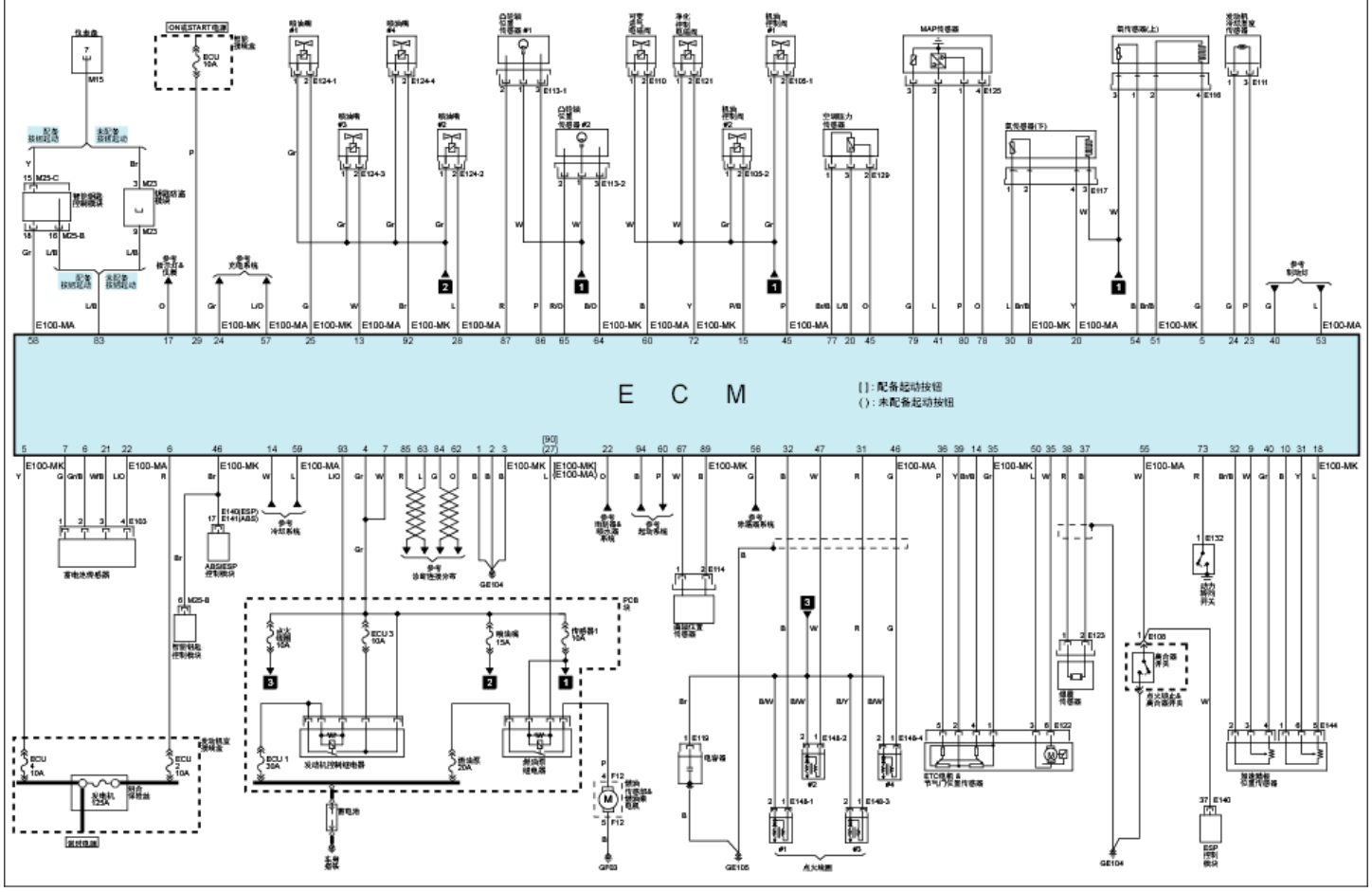
整个电路图